KRBOVÁ VLOŽKA BEF TWIN 7 CL-CL dle EN 13 229

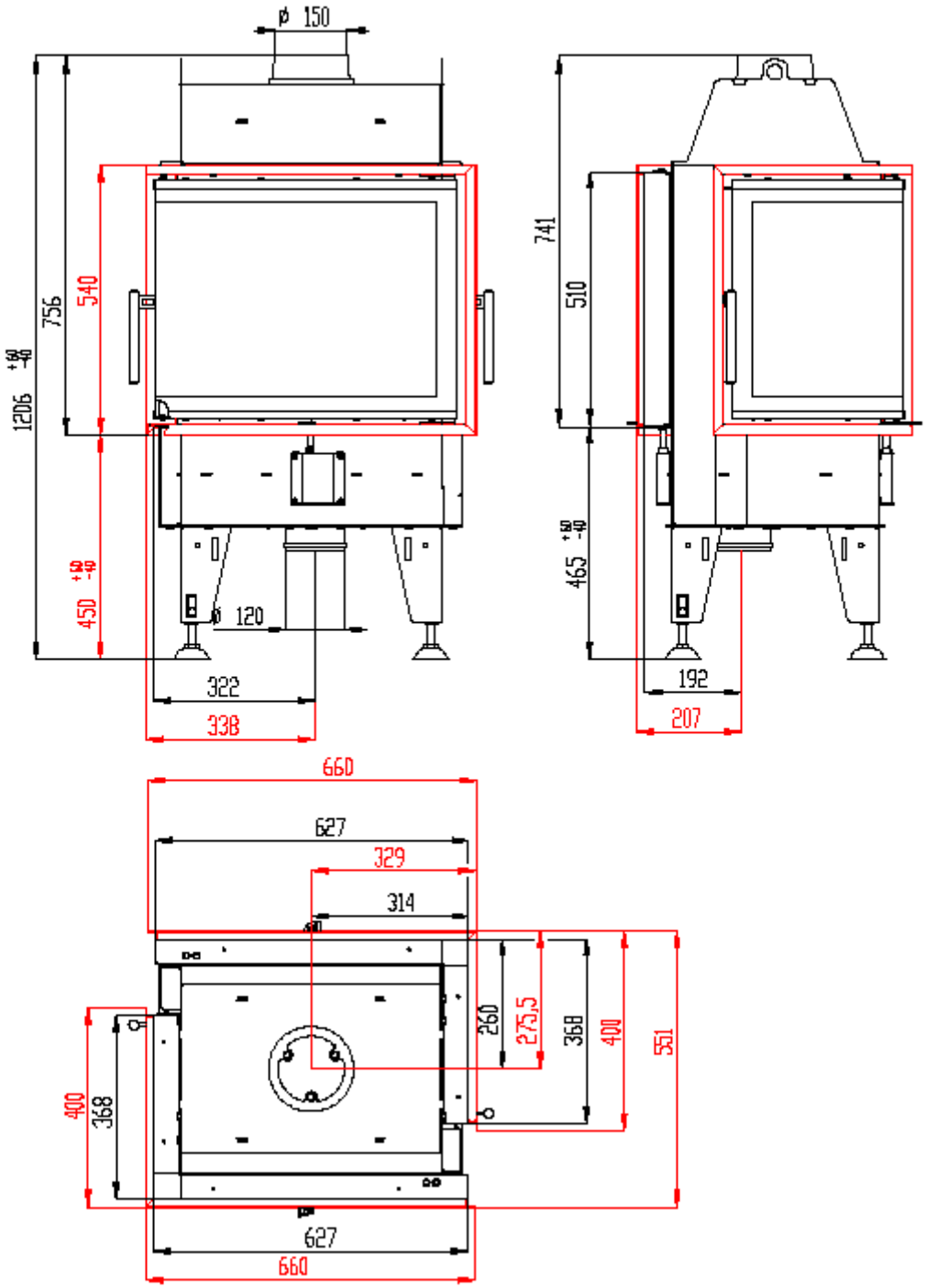

KRBOVÁ VLOŽKA BEF TWIN 7 CL-CL dle EN 13 229

Technické údaje:

Jmenovitý tepelný výkon	kW	7
Účinnost	%	82,2
Objemový proud spalin	g/s	6,5
Teplota spalin	^{o}C	232
Min. tah (podtlak) při jmen. tepelném výkonu	Pa	12
Palivo		dřevo (buková polena)
Množství paliva za hodinu	kg/h	2,45
Emise CO ve spalinách (ve vztahu ke 13% O2)	%	0,0811
Prach ve spalinách (při 13% O_2)	mg/Nm^3	18
Průměr kouřovodu	mm	150
Hmotnost	kg	

Sestava carconového topeniště:

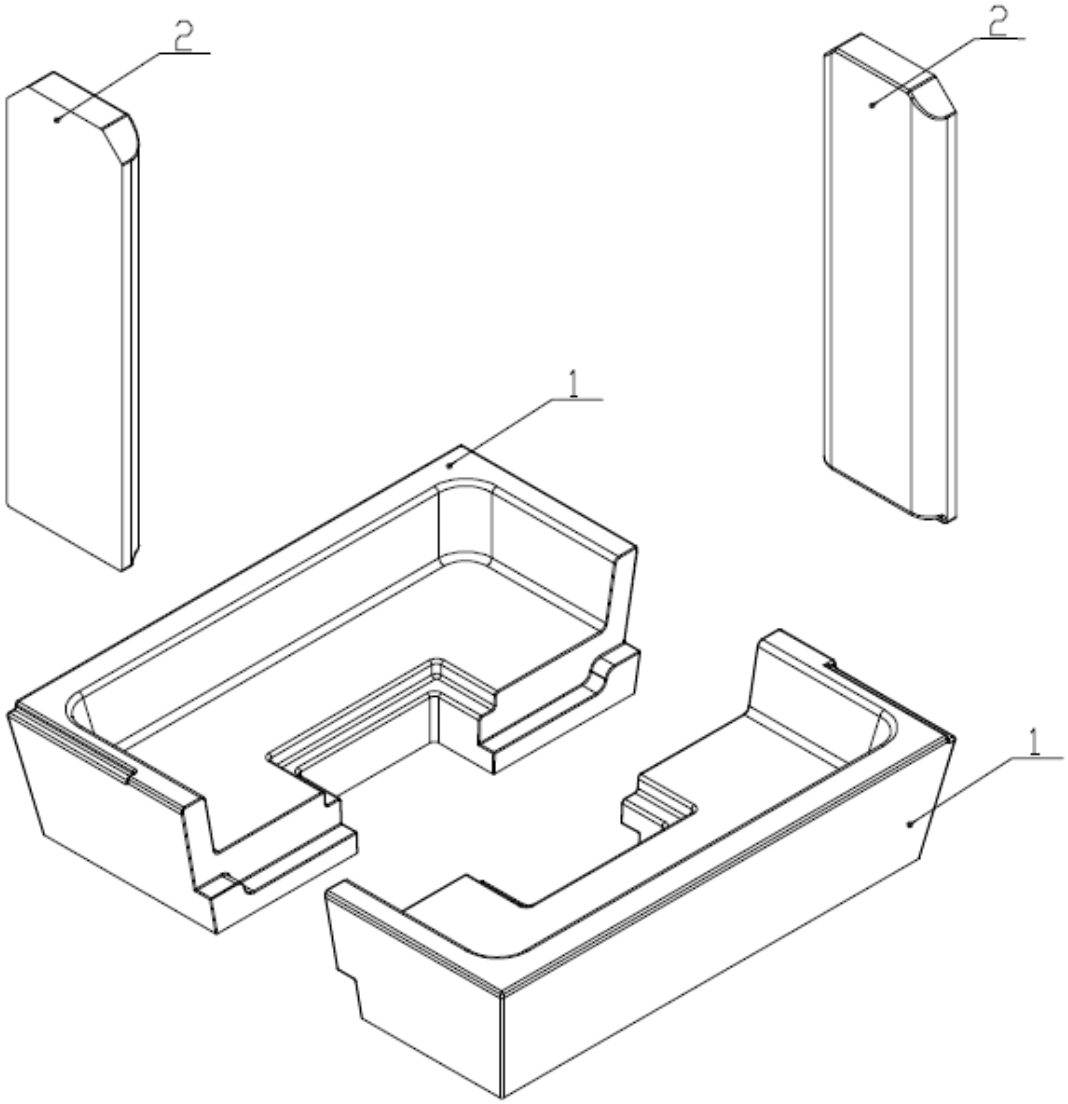

1. **DNO**
2. **BOK**

Detaily viz návod k instalaci a použití.