BeF Home

fire for your heart

KAMINSKI VLOŽKI

Opombe:

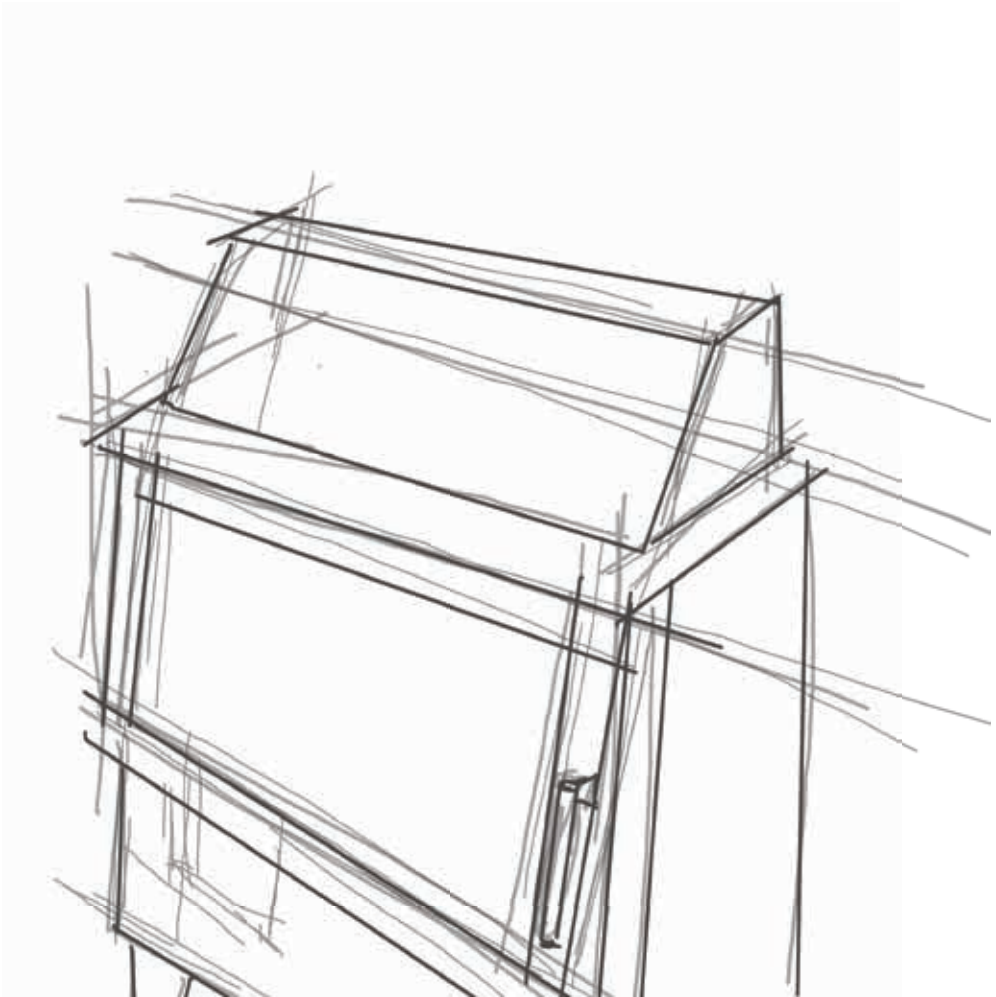

Legenda

- **V** - dvižni sistem odpiranja vrat
- **CP** - kotna zasteklitev - desno
- **CL** - kotna zasteklitev - levo
- **E** - enakostranična kotna zasteklitev
- **C** - zasteklitev s treh strani
- **N** - polna vrata (jeklena zadnja vrata, jeklena plošča brez stekla)
- Dvojna zasteklitev - z doplačilom
- Dvojna zasteklitev standardno
- Trakovi iz nerjavnega jekla - z doplačilom
- Trakovi iz nerjavnega jekla brez doplačila
- Štiristranski okvir po naročilu z doplačilom
- Carcon obloga kurišča
- Ognjeodporna opeka (šamot)
- AKU K – kaminski vložek z vrtljivim litoželeznim priklopom
- AKU R – kaminski vložek z adapterjem za Ortnerjev akumulacijski obroč

Regulacija moči
Regulacija moči za ogrevanje vode (količina goriva *)
Učinkovitost (volumenski tok produktov zgorevanja *)
Temperatura dimnih plinov
Premer dimne cevi
Premer cevi za dovod zunanjega zraka
Dimenzije stekla
Teža
Maksimalna dolžina polen

* za kaminske vložke Trend 8 AKU K in Trend 8 AKU R
** barvni Carcon za doplačilo
*** barvano jeklo za doplačilo

Lastnosti posamezne serije

KAMINSKE PEČI

Aries
Sodobno oblikovane kaminske peči z zanimivimi ozkimi in visokimi dimenzijami kurišča brez rešetke.

Virgo
Ta masivna serija s svojimi ogromnimi dimenzijami in težo poruši tradicionalno vizijo kaminskih peči.

KAMINSKI VLOŽKY

Flat
Zaradi svoje nizke ogrevalne moči so kaminski vložki FLAT primerni za nizkoenergetske hiše. Ta serija ima edinstveno razmerje med močjo in velikostjo stekla.

Tower
Robustni jekleni kaminski vložki višjih dimenzij, ki omogočajo zelo zanimiv pogled na ogenj.

Trend
Najnovejše izkušnje in tehnologije, ki so bile uporabljene proi blikovanju in izdelavi te ekskluzivnes erije, ta kaminski vložek uvrščajo med najboljše, ki so trenutno na tržišču.

Twin
Tunelski (dvostranski) kaminski vložki z masivno akumulacijsko oblogo. Steklo na obeh straneh je popolna povezava dveh interierjev. Izvedba z jeklenimi vrati zadaj omogoča nalaganje iz sosednjega prostora.

Inter
Sodobni modeli po konkurenčnih cenah, izdelani iz visoko kakovostnega toplotno odpornega jekla s šamotnim kuriščem.

Optim
Sodobni litoželezni kaminski vložki, obloženi s posebno akumulacijsko oblogo Carcon (keramični ognjevarni beton).

BeF
Kaminski vložki v kombinaciji litega železa in šamota z višjim formatom kurišča.

Start
Serija litoželeznih kaminskih vložkov brez akumulacijske obloge.

Aquatic
Visoko kakovostni toplovodni kaminski vložki, ki s svojo obliko in konstrukcijskimi rešitvami spadajo v sam vrh tovrstnih izdelkov.

Aqua 7
Sodobni toplovodni kaminski vložki v standardni izvedbi.

Trend AKU
Ta serija kaminskih vložkov je izdelana iz visoko kakovostnega jekla, primerna predvsem za vgradnjo v akumulacijske kaminske vložke z možnostjo priključitve na akumulacijske obroče in cevne sisteme.

Vsi kaminski vložki imajo podstavek, okrasni okvir in so opremljeni s priključkom za dovod zunanjega zraka (z izjemo Flat serije).

BeF Home, s. r. o.

www.befhome.com

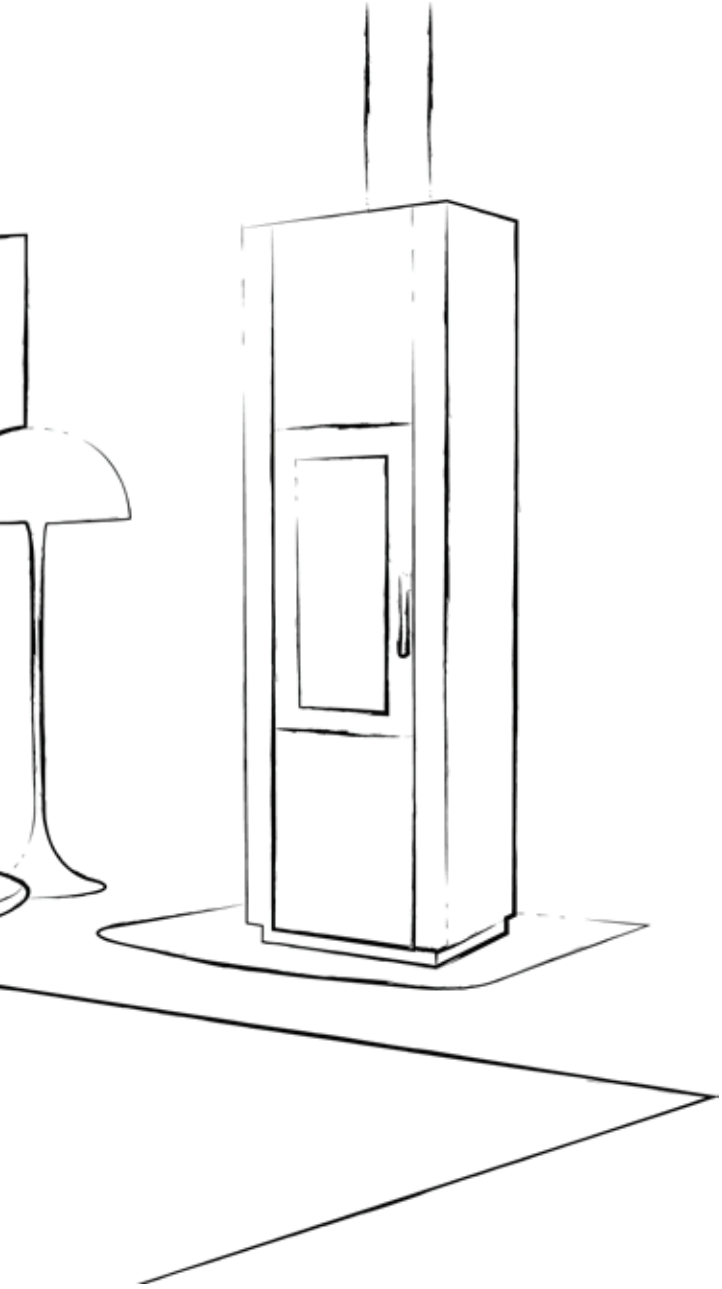

ARIES 7

3 - 6 kW
-
83 %
194 °C
150 mm
120 mm
300 x 667 mm
166 kg
-

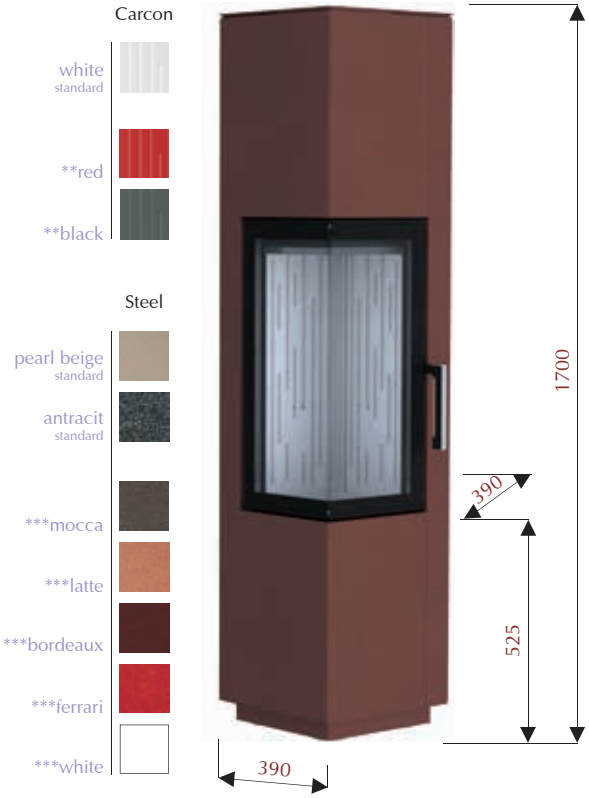

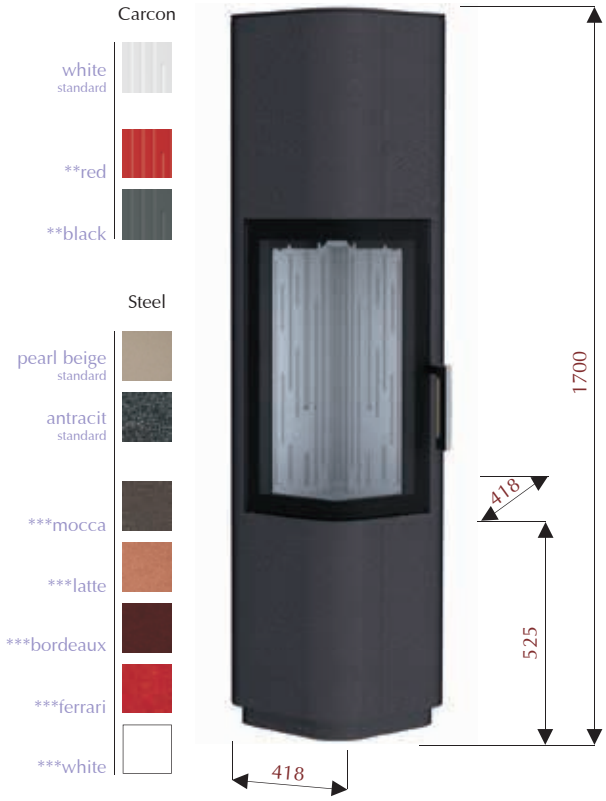

ARIES 7 E

3 - 6 kW
-
83 %
194 ˚C
150 mm
120 mm
300 x 300 x 667 mm
154 kg
-

ARIES 7 ER

3 - 6 kW
-
83 %
194 ˚C
150 mm
120 mm
300 x 300 x 667 mm R - 95
158 kg
-

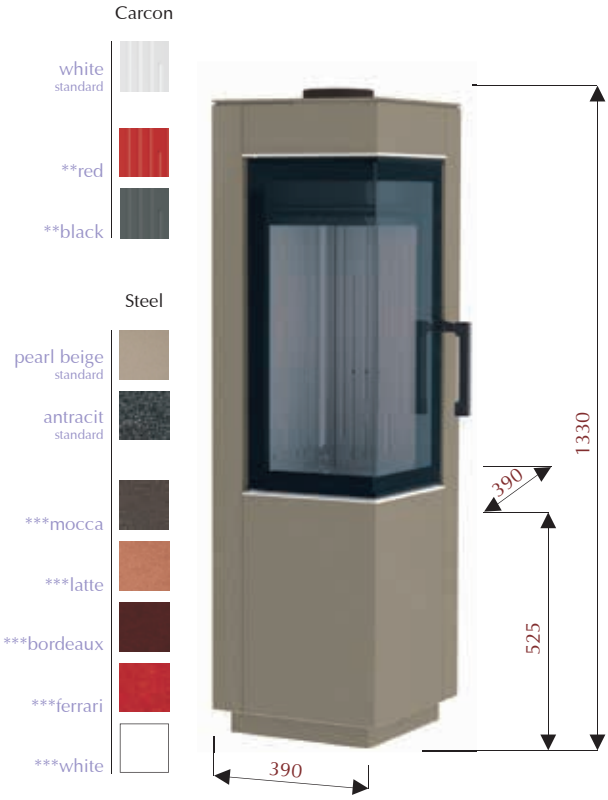

ARIES 3	ARIES 3 E
3 - 6 kW	3 - 6 kW
-	-
83 %	83 %
194 °C	194 °C
150 mm	150 mm
120 mm	120 mm
300 x 667 mm	300 x 300 x 667 mm
155 kg	139 kg
-	-

Carcon

white
standard

**red

**black

Steel

pearl beige
standard

antracit
standard

***mocca

***latte

***bordeaux

***ferrari

***white

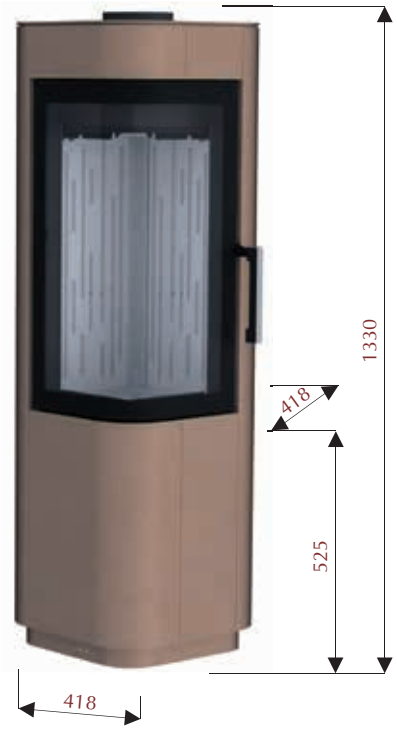

ARIES 3 ER

3 - 6 kW
-
83 %
194 ˚C
150 mm
120 mm
300 x 300 x 667 R - 95 mm
142 kg
-

VIRGO 7	VIRGO 7 E
5 - 8 kW	5 - 8 kW
-	-
82,5 %	82,5 %
211 °C	211 °C
150 mm	150 mm
120 mm	120 mm
460 x 667 mm	460 x 460 x 667 mm
236 kg	224 kg
-	-

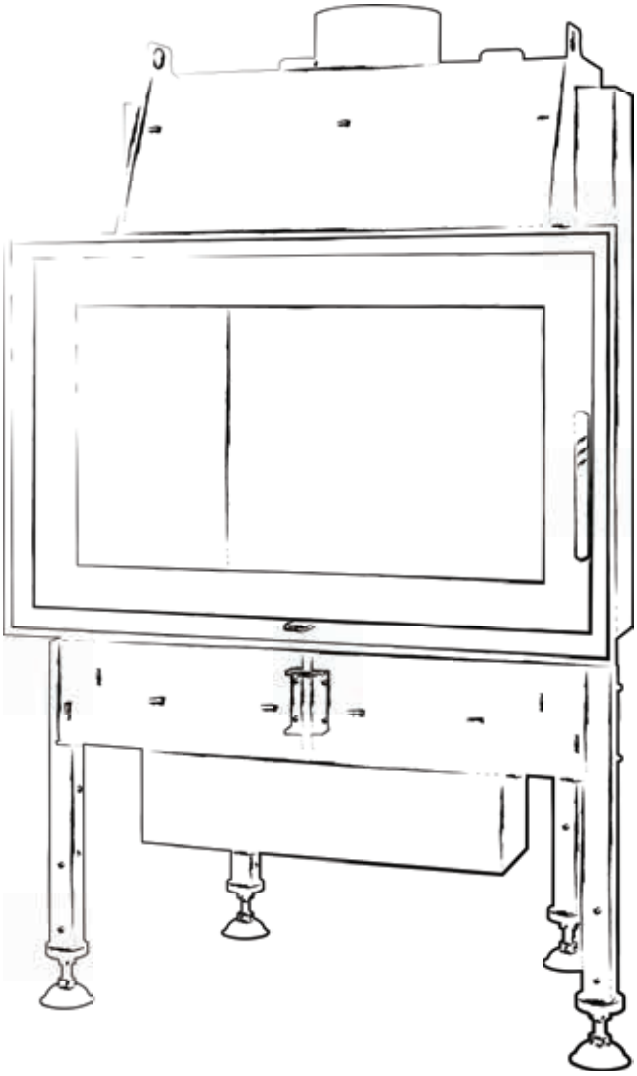

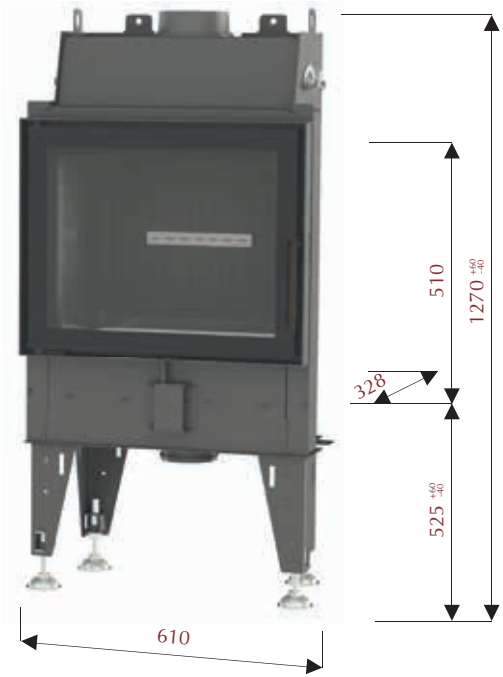

FLAT 6

3 - 6 kW
-
84 %
206 °C
150 mm
120 mm
570 x 444 mm
122 kg
40 cm

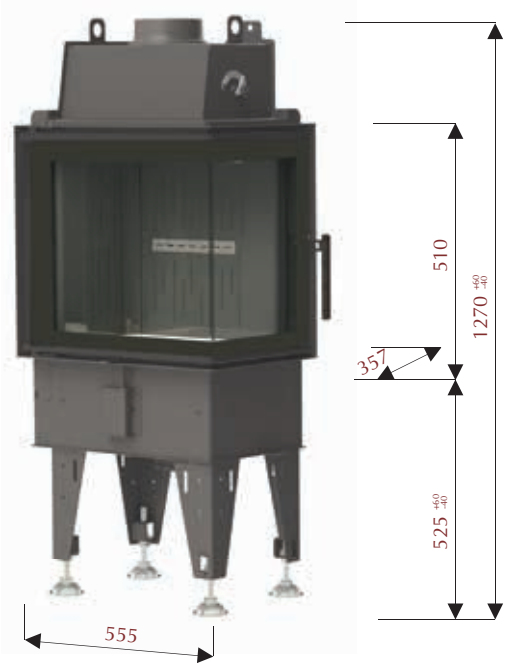

FLAT 6 CP/CL

3 - 6 kW
-
84 %
206 °C
150 mm
120 mm
530 x 330 x 444 mm
110 kg
35 cm

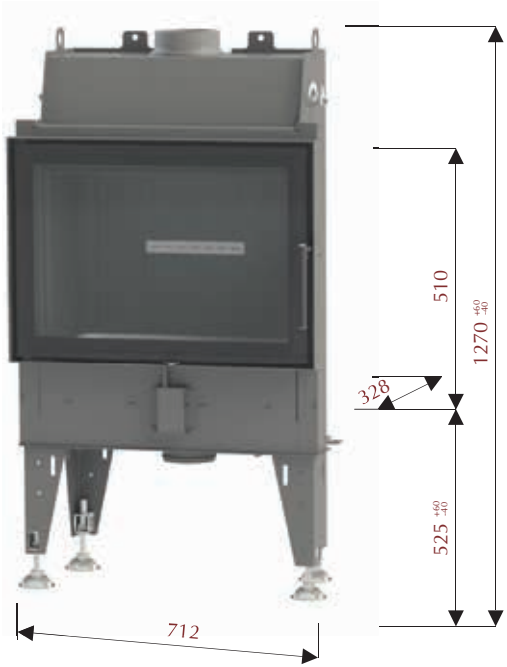

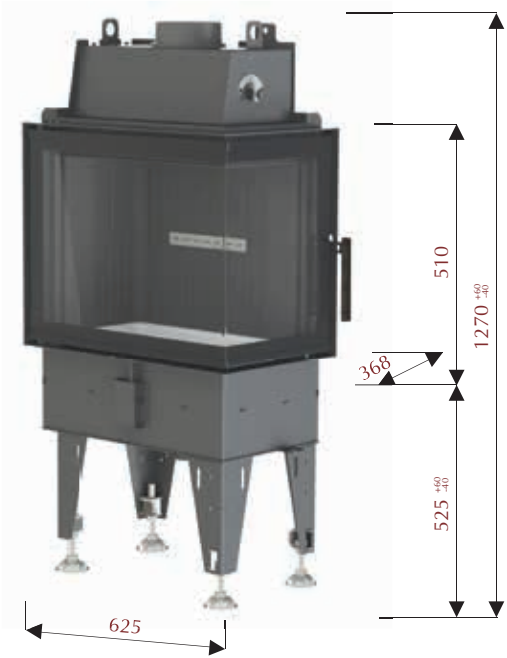

FLAT 7	FLAT 7 CP/CL
4 - 7 kW	4 - 7 kW
-	-
82,2 %	82,2 %
232 °C	232 °C
150 mm	150 mm
120 mm	120 mm
670 x 444 mm	600 x 340 x 444 mm
135 kg	120 kg
45 cm	40 cm

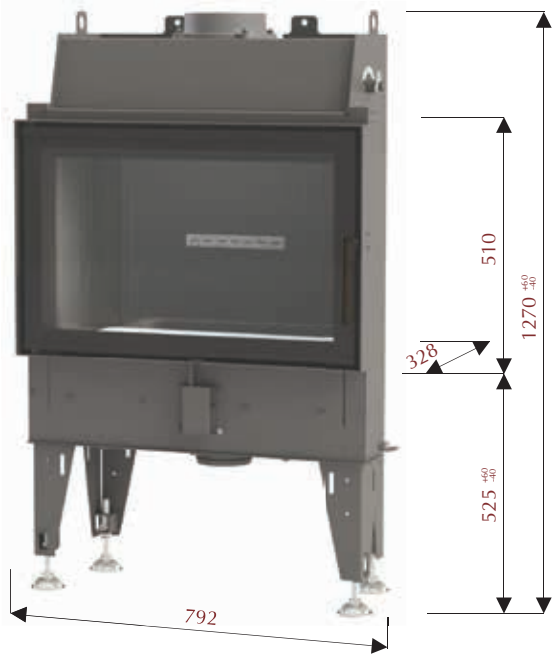

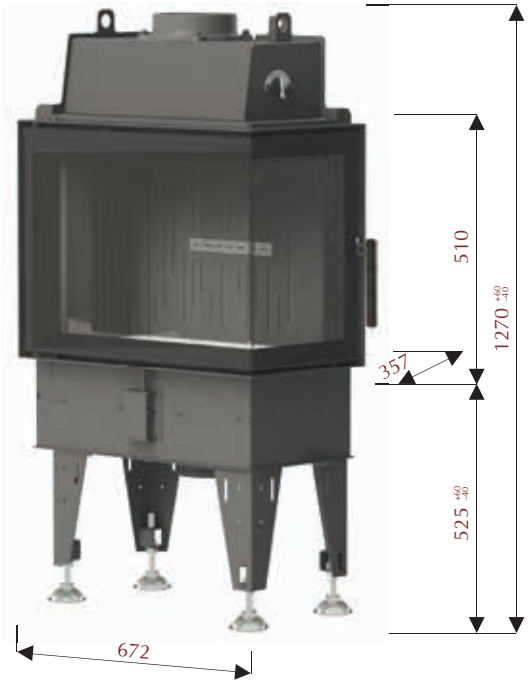

FLAT 8	FLAT 8 CP/CL
5 - 8 kW	5 - 8 kW
-	-
85 %	85 %
212 ˚C	212 ˚C
180 mm	180 mm
120 mm	120 mm
750 x 444 mm	650 x 330 x 444 mm
147 kg	135 kg
55 cm	45 cm

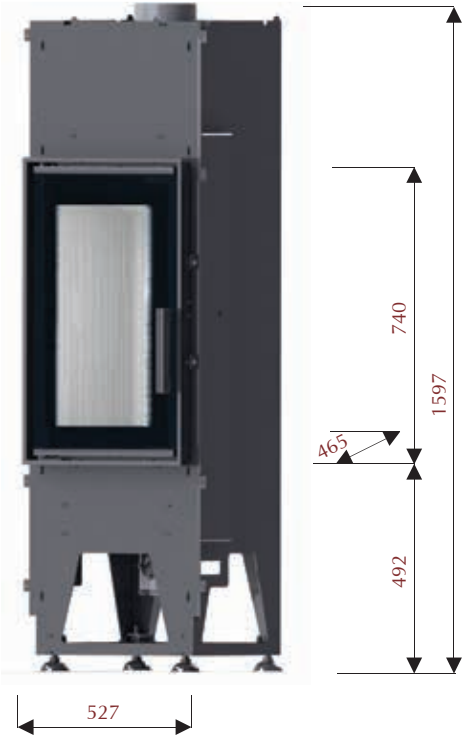

TOWER 5 H	TOWER 5 EH
5 - 8 kW	5 - 8 kW
-	-
81,6 %	81,6 %
224 °C	224 °C
150 mm	150 mm
120 mm	120 mm
404 x 680 mm	460 x 460 x 680 mm
193 kg	184 kg
-	-

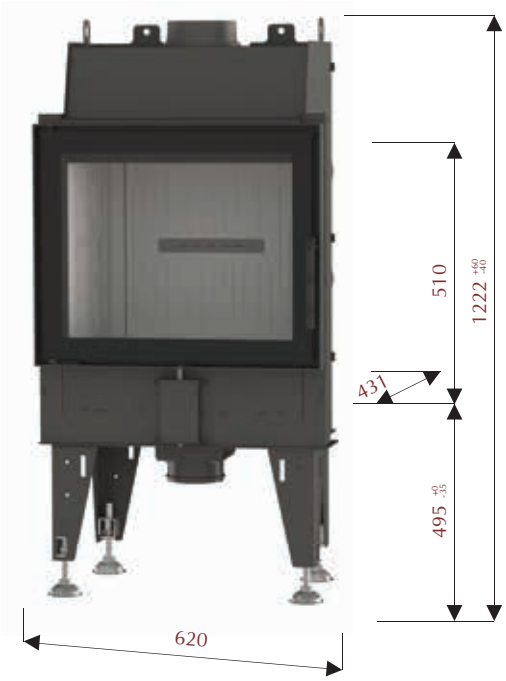

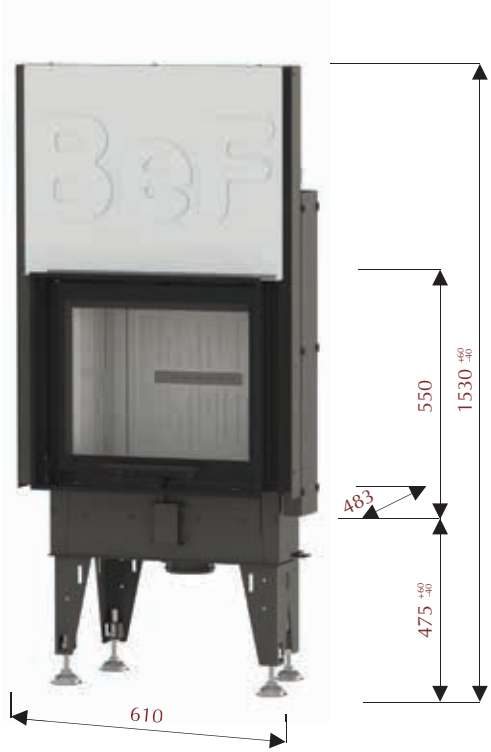

TREND 6	TREND V 6
4 - 7 kW	4 - 7 kW
-	-
82 %	82 %
215 °C	215 °C
150 mm	150 mm
120 mm	120 mm
570 x 444 mm	570 x 444 mm
140 kg	175 kg
40 cm	40 cm

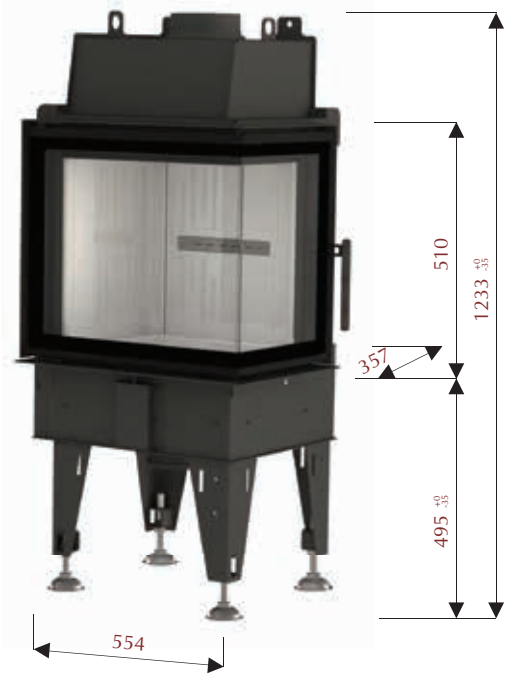

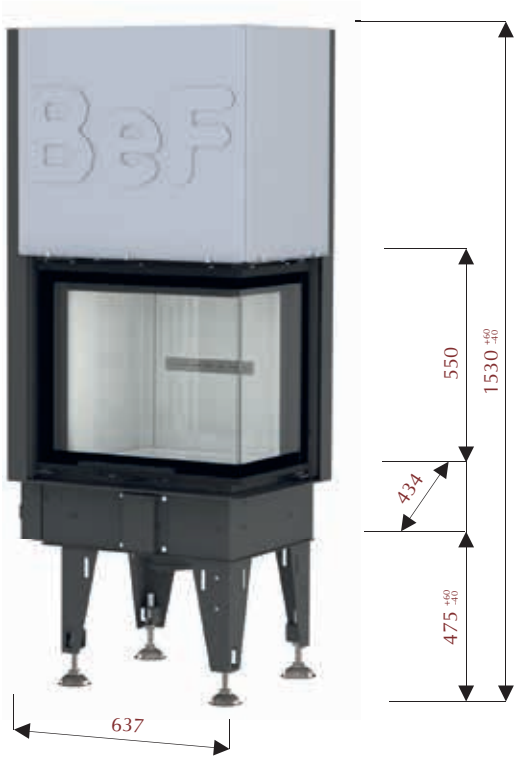

TREND 6 CP/CL	TREND V 6 CP/CL
4 - 7 kW	4 - 7 kW
-	-
82 %	82 %
215 ˚C	215 ˚C
150 mm	150 mm
120 mm	120 mm
530 x 330 x 444 mm	530 x 330 x 444 mm
130 kg	167 kg
35 cm	35 cm
✧ ○	✧ ●

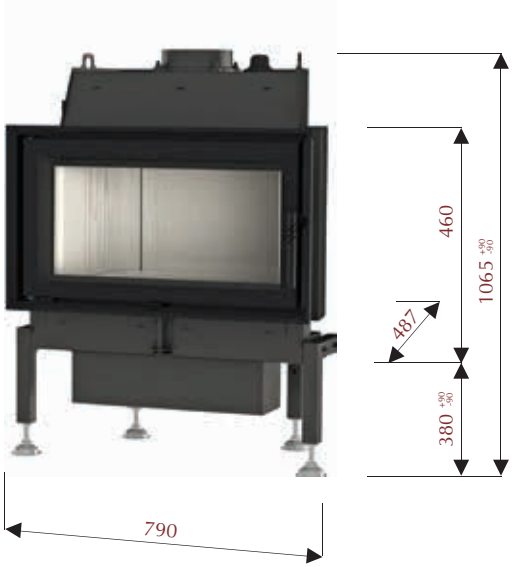

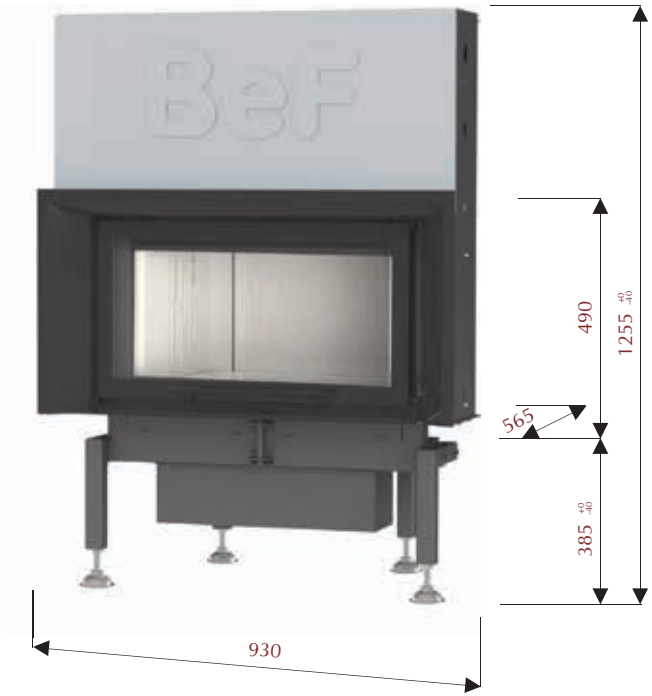

TREND 7	TREND V 7
6 - 11 kW	6 - 11 kW
-	-
80 %	80 %
273 °C	273 °C
180 mm	180 mm
120 mm	120 mm
710 x 386 mm	710 x 386 mm
116 kg	168 kg
45 cm	45 cm

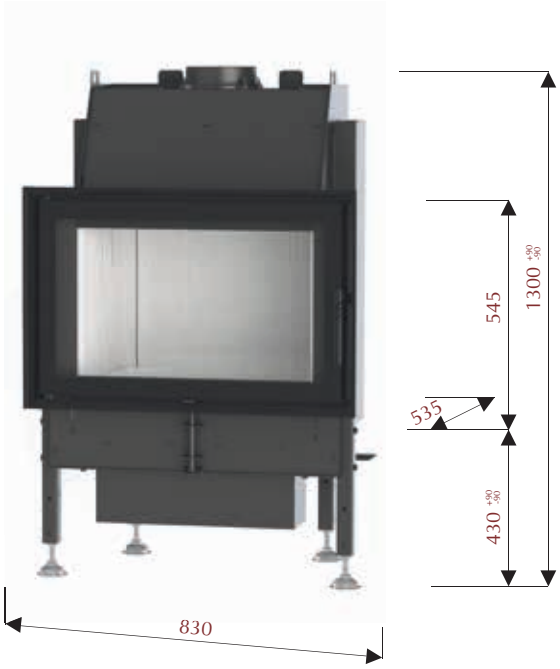

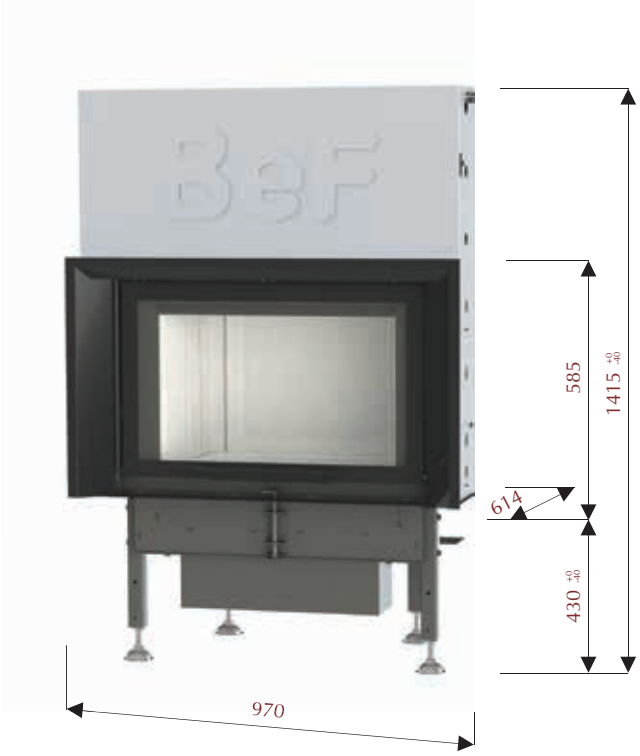

TREND 8	TREND V 8
8 - 14 kW	8 - 14 kW
-	-
80 %	80 %
280 °C	280 °C
180 mm	180 mm
120 mm	120 mm
750 x 470 mm	750 x 470 mm
176 kg	226 kg
50 cm	50 cm

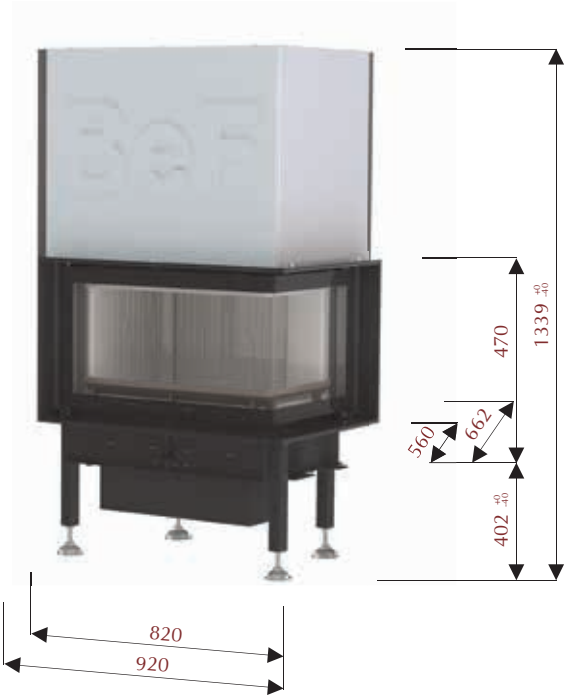

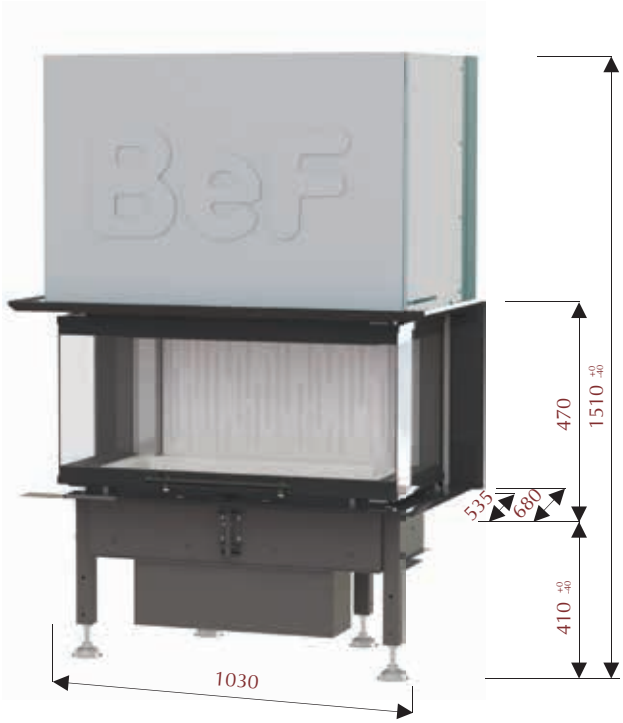

TREND V 8 CP/CL	TREND V 8 C
8 - 14 kW	8 - 14 kW
-	-
80 %	80 %
280 ˚C	280 ˚C
180 mm	200 mm
120 mm	150 mm
698 x 445 x 392 mm	850 x 400 x 400 mm
217 kg	286 kg
55 cm	65 cm
● ✧	○ ▲ ✧

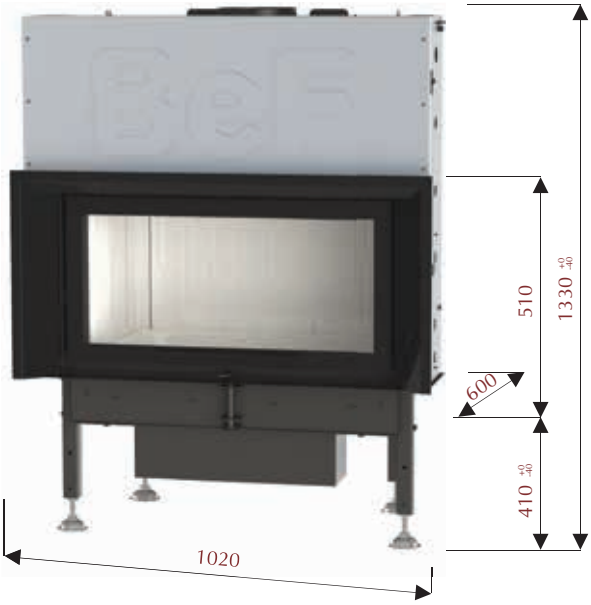

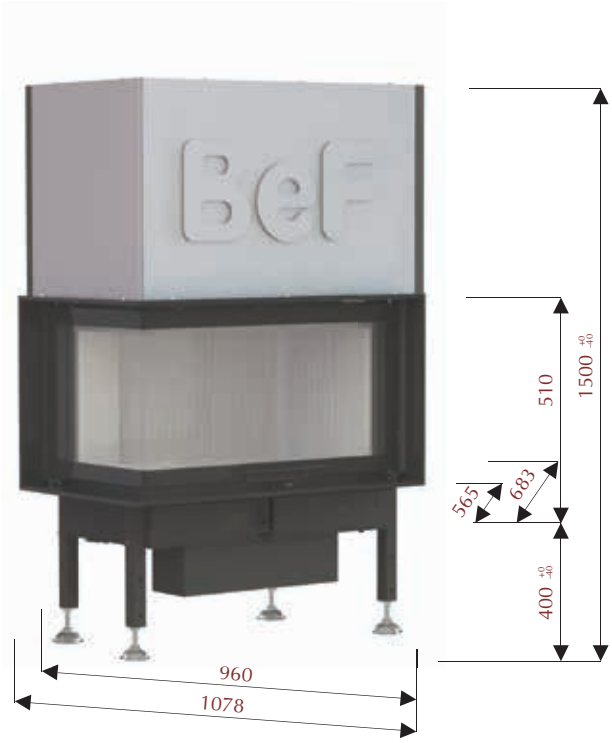

TREND V 10	TREND V 10 CP/CL
8 - 14,5 kW	8 - 14,5 kW
-	-
84 %	84 %
302 ˚C	302 ˚C
200 mm	200 mm
120 mm	120 mm
800 x 400 mm	821 x 431 x 431 mm
237 kg	265 kg
60 cm	65 cm
■ ○ ▲ ✧	● ✧

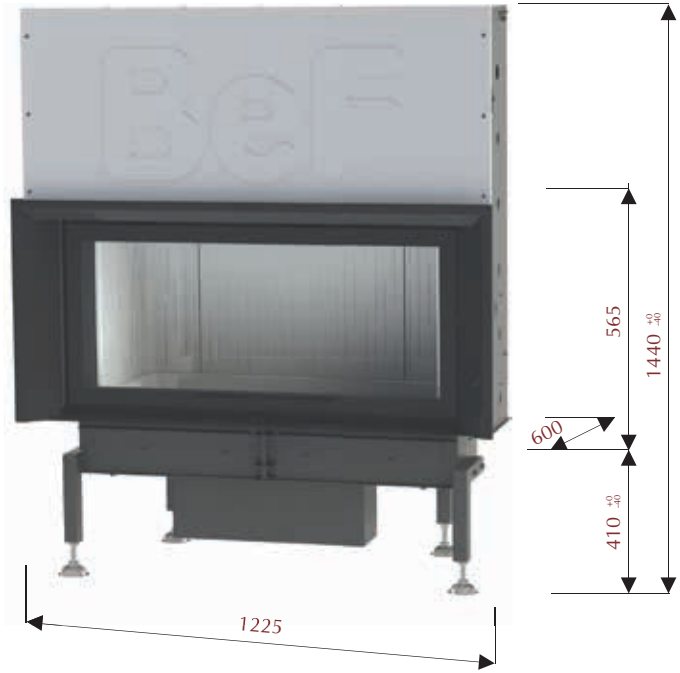

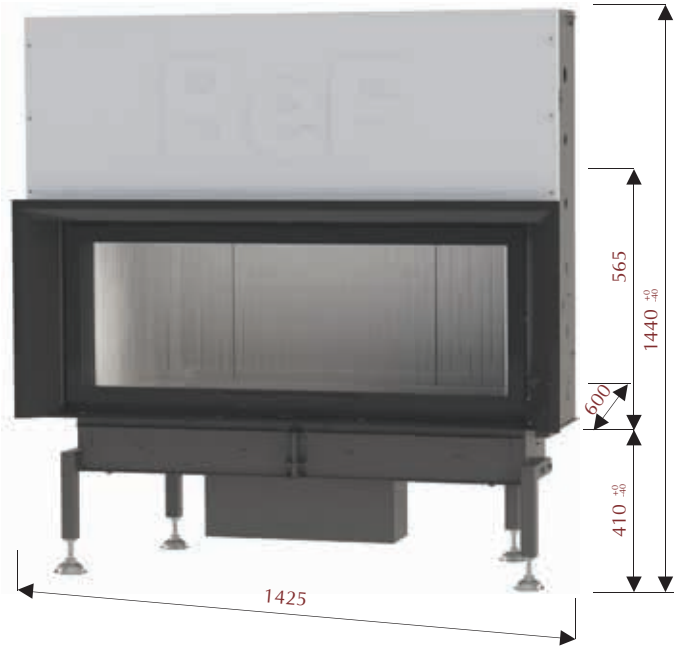

TREND V 12	TREND V 14
9 - 15 kW	10 - 16 kW
-	-
80 %	82 %
256 ˚C	262 ˚C
200 mm	200 mm
150 mm	150 mm
1004 x 455 mm	1204 x 455 mm
314 kg	333 kg
80 cm	100 cm

TWIN 8	TWIN 8 N
5 - 11 kW	5 - 11 kW
-	-
80 %	80 %
240 ˚C	240 ˚C
180 mm	180 mm
120 mm	120 mm
710 x 386 mm	710 x 386 mm
165 kg	169 kg
50 cm	50 cm

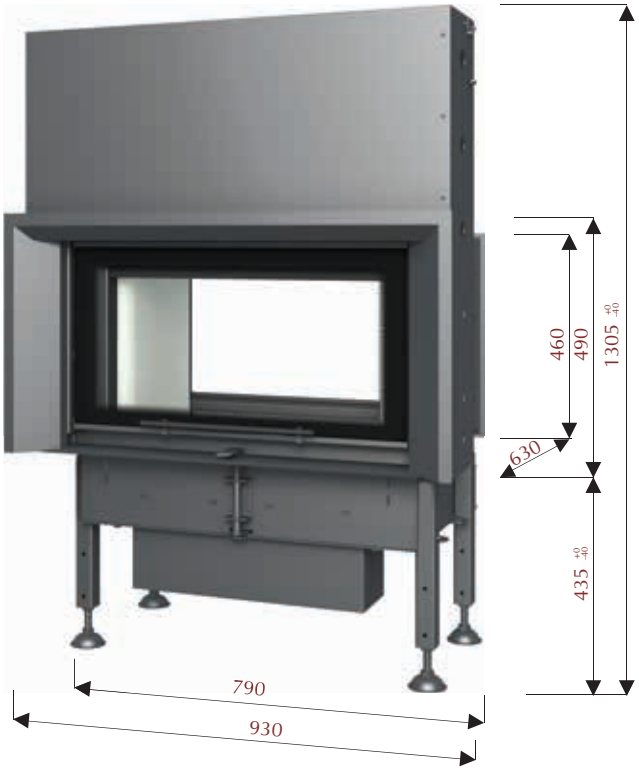

TWIN V 8	TWIN V 8 N
5 - 11 kW	5 - 11 kW
-	-
80 %	80 %
240 ˚C	240 ˚C
180 mm	180 mm
120 mm	120 mm
710 x 386 mm	710 x 386 mm
209 kg	216 kg
50 cm	50 cm

TWIN V V 8	TWIN 9
5 - 11 kW	8 - 14,5 kW
-	-
80 %	83 %
240 ˚C	242 ˚C
180 mm	200 mm
120 mm	120 mm
710 x 386 mm	800 x 400 mm
265 kg	205 kg
50 cm	60 cm

TWIN 9 N	TWIN V 9
8 - 14,5 kW	8 - 14,5 kW
-	-
83 %	83 %
242 ˚C	242 ˚C
200 mm	200 mm
120 mm	120 mm
800 x 400 mm	800 x 400 mm
219 kg	260 kg
60 cm	60 cm

TWIN V 9 N	TWIN V V 9
8 - 14,5 kW	8 - 14,5 kW
-	-
83 %	83 %
242 ˚C	242 ˚C
200 mm	200 mm
120 mm	120 mm
800 x 400 mm	800 x 400 mm
270 kg	315 kg
60 cm	60 cm

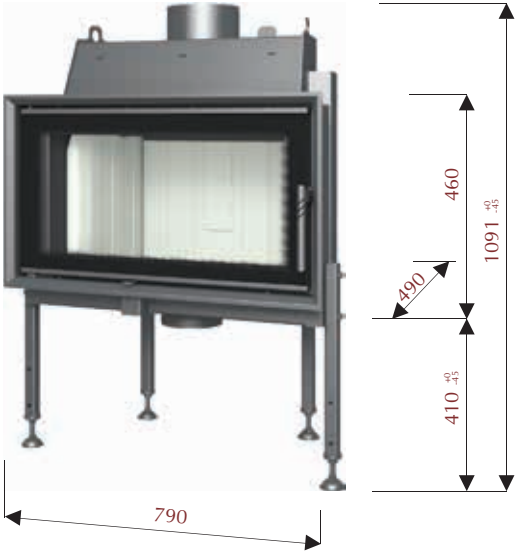

INTER 7	INTER V 8 CP/CL
5 - 11 kW	6 - 13 kW
-	-
80 %	80 %
273 ˚C	280 ˚C
180 mm	180 mm
150 mm	120 mm
710 x 386 mm	600 x 398 x 342 mm
102 kg	220 kg
45 cm	50 cm

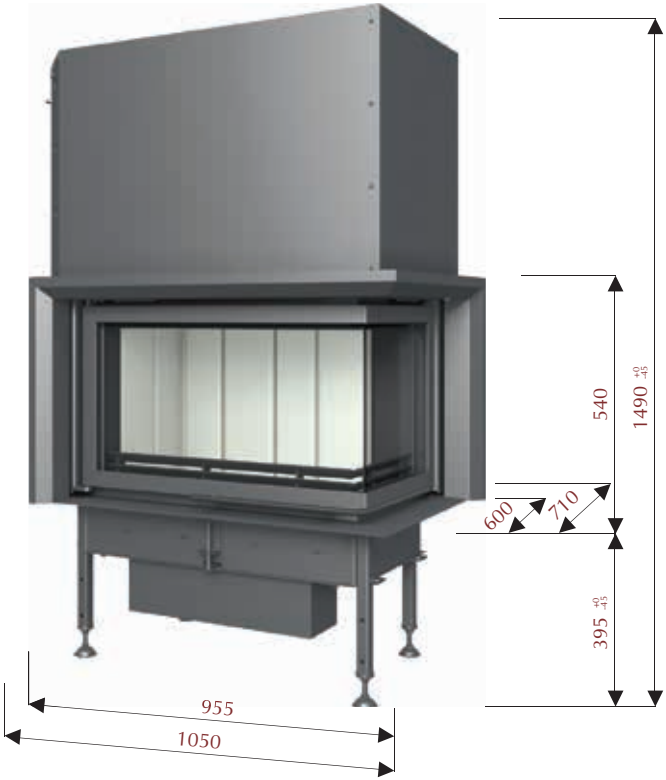

INTER V 9 CP/CL

8 - 14,5 kW
-
84 %
302 °C
200 mm
120 mm
724 x 384 x 382 mm
261 kg
65 cm

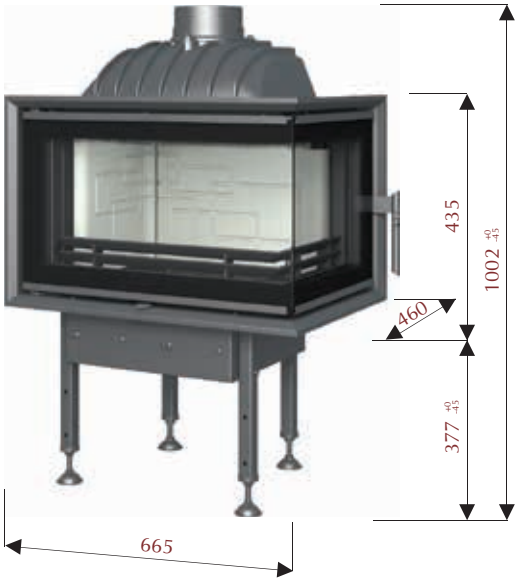

OPTIM 6	OPTIM 6 CP/CL
2 - 6 kW	2 - 6 kW
-	-
78 %	78 %
347 °C	347 °C
150 mm	150 mm
120 mm	120 mm
522 x 350 mm	610 x 400 x 360 mm
102 kg	106 kg
33 cm	40 cm

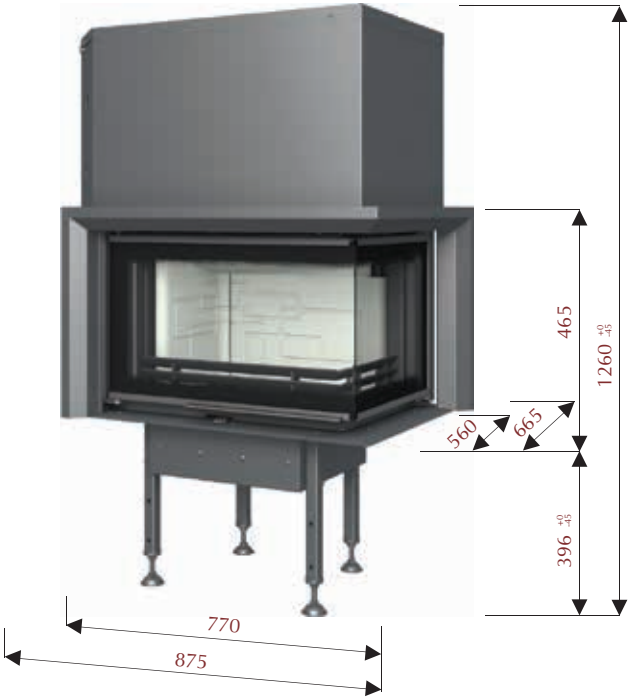

OPTIM V 6 CP/CL	OPTIM 7
2 - 6 kW	5 - 8,5 kW
-	-
78 %	79 %
347 °C	345 °C
150 mm	200 mm
120 mm	120 mm
610 x 400 x 360 mm	656 x 413 mm
156 kg	125 kg
40 cm	45 cm

OPTIM V 7	OPTIM 8
5 - 8,5 kW	6 - 10 kW
-	-
79 %	78 %
345 ˚C	377 ˚C
200 mm	200 mm
120 mm	120 mm
656 x 413 mm	706 x 446 mm
183 kg	180 kg
45 cm	55 cm

OPTIM V 8

6 - 10 kW
-
78 %
377 °C
200 mm
120 mm
706 x 446 mm
203 kg
55 cm

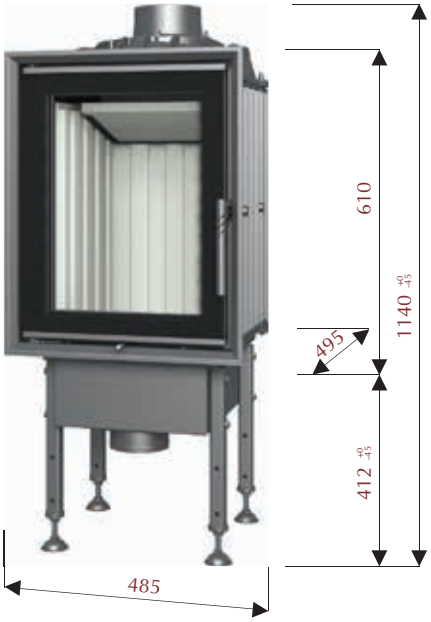

BEF 450	BEF 450 E
5 - 8 kW	5 - 8 kW
-	-
82 %	82 %
267 °C	267 °C
150 mm	180 mm
120 mm	120 mm
350 x 480 mm	480 x 480 x 532 mm
134 kg	128 kg
33 cm	33 cm

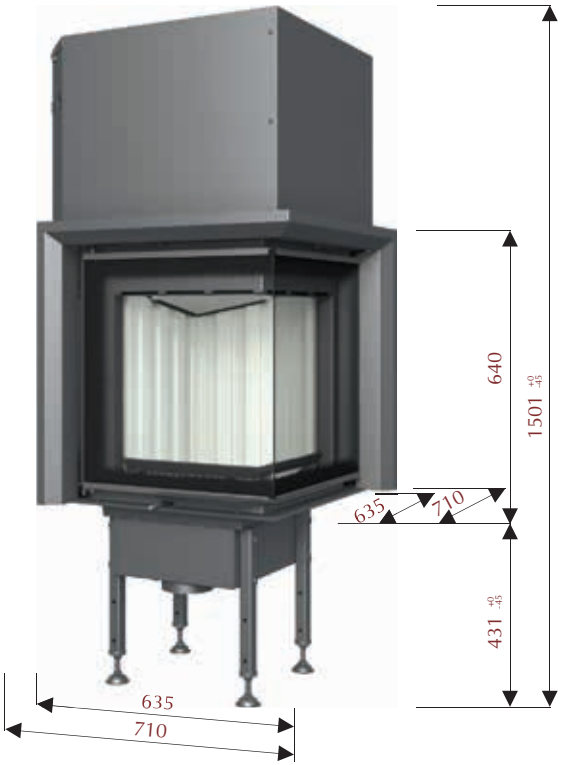

BEF V 450 E

5 - 8 kW
-
82 %
267 °C
180 mm
120 mm
480 x 480 x 532 mm
225 kg
33 cm

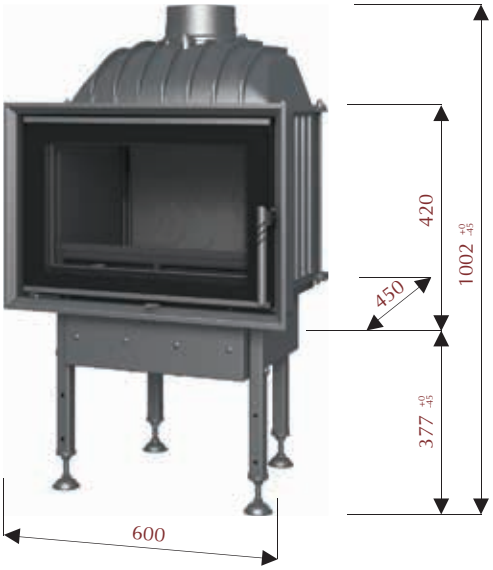

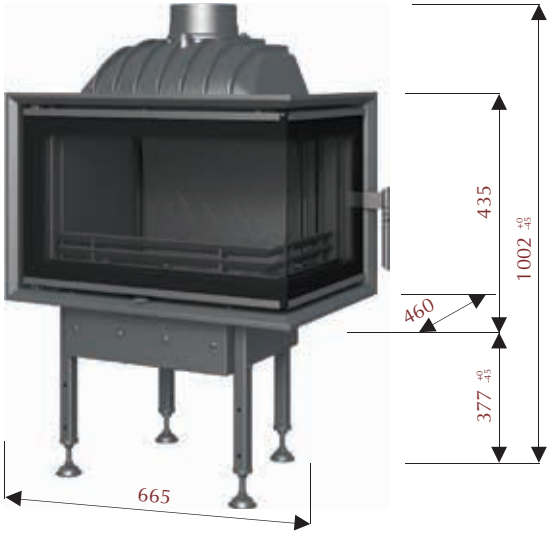

START 6	START 6 CP/CL
4 - 8 kW	4 - 8 kW
-	-
77 %	77 %
325 ˚C	325 ˚C
150 mm	150 mm
120 mm	120 mm
522 x 350 mm	610 x 400 x 360 mm
90 kg	99 kg
40 cm	45 cm
■ ●	●

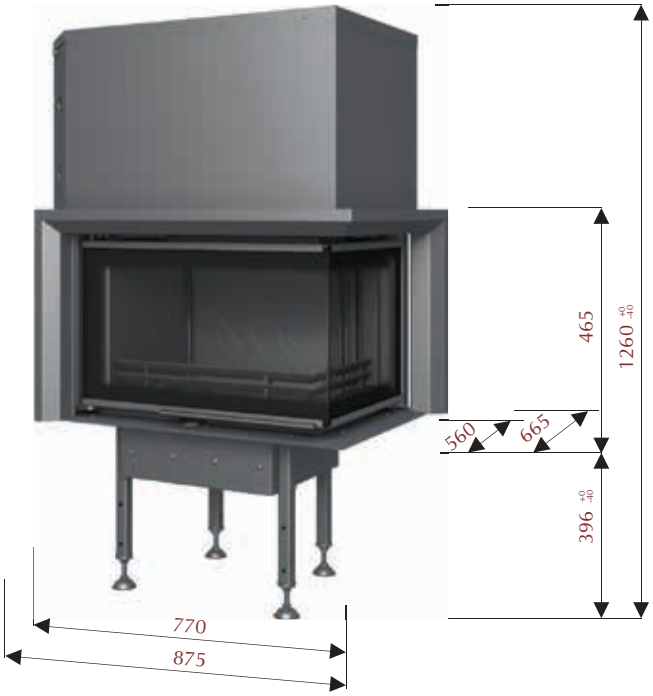

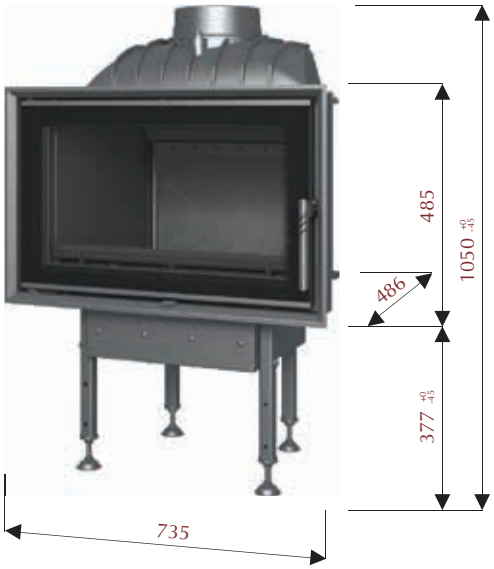

START V 6 CP/CL	START 7
4 - 8 kW	7 - 12 kW
-	-
77 %	75 %
325 °C	372 °C
150 mm	200 mm
120 mm	120 mm
610 x 400 x 360 mm	656 x 413 mm
147 kg	119 kg
45 cm	50 cm
●	■ ●

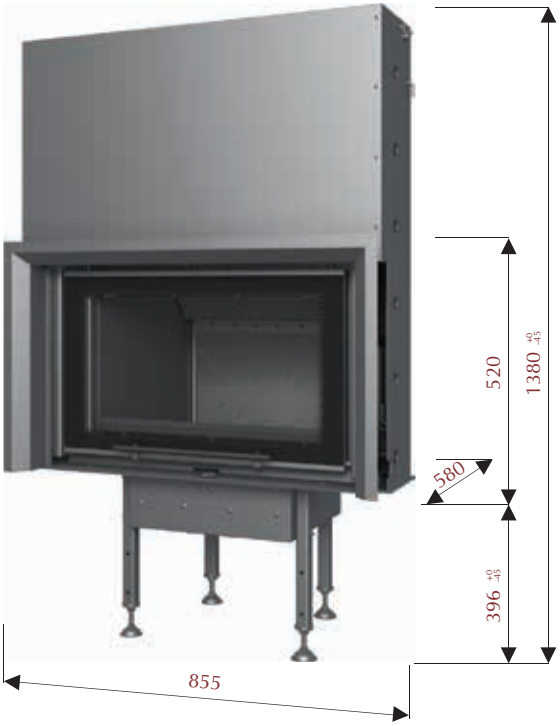

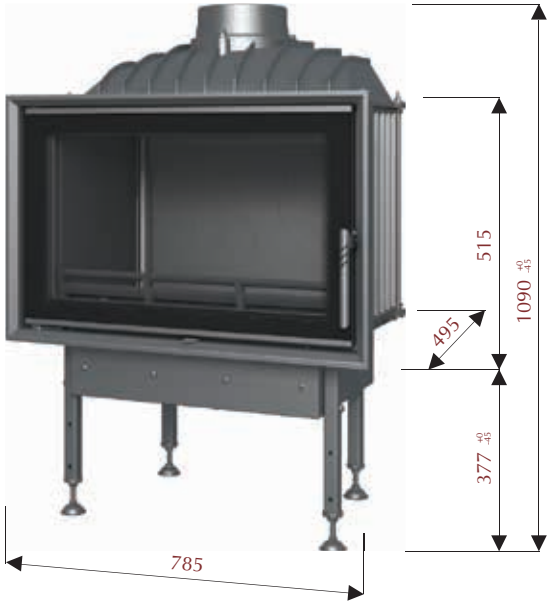

START V 7	START 8
7 - 12 kW	11 - 16 kW
-	-
75 %	76 %
372 °C	370 °C
200 mm	200 mm
120 mm	120 mm
656 x 413 mm	706 x 446 mm
165 kg	145 kg
50 cm	60 cm
■ ● ▲	■ ●

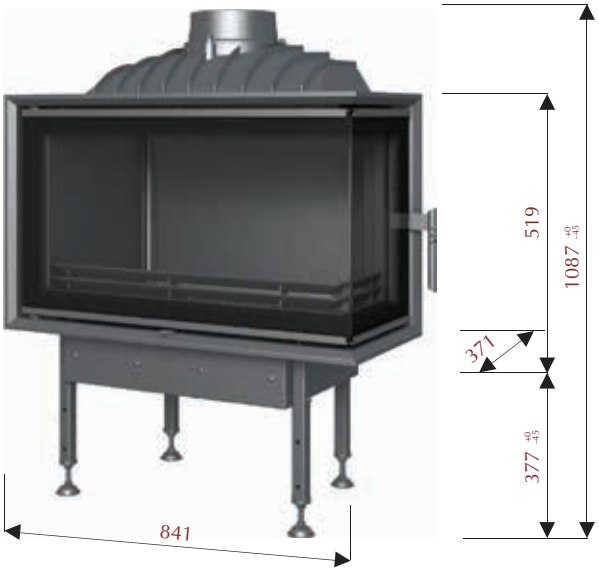

START V 8	START 8 CP/CL
11 - 16 kW	11 - 16 kW
-	-
76 %	76 %
370 °C	370 °C
200 mm	200 mm
120 mm	120 mm
706 x 446 mm	706 x 446 mm
145 kg	145 kg
60 cm	60 cm
■ ● ▲	■ ● ▲

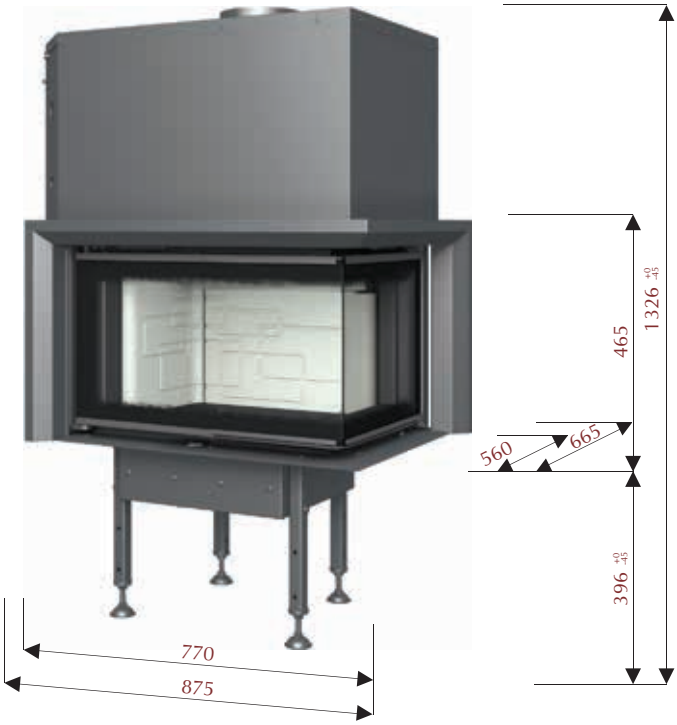

AQUATIC WH 650

AQUATIC WH V 650 CP/CL

4 - 12 kW	4 - 12 kW
3 - 8 kW	3 - 8 kW
86 %	86 %
210 ˚C	210 ˚C
180 mm	180 mm
120 mm	120 mm
605 x 305 mm	610 x 400 x 360 mm
171 kg	208 kg
33 cm	40 cm

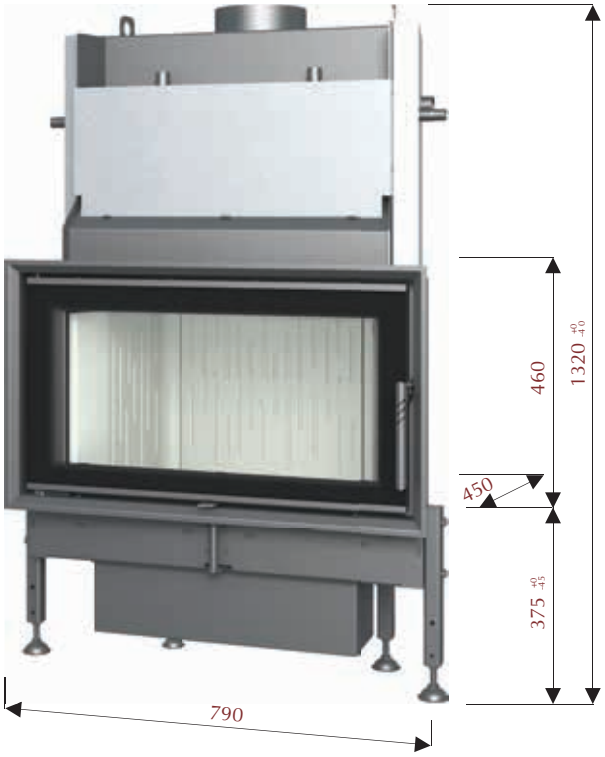

AQUATIC WH 70	AQUATIC WH V 70
7 - 14 kW	7 - 14 kW
4 - 10 kW	4 - 10 kW
87 %	87 %
169 ˚C	169 ˚C
180 mm	180 mm
120 mm	120 mm
710 x 386 mm	710 x 386 mm
197 kg	247 kg
40 cm	40 cm

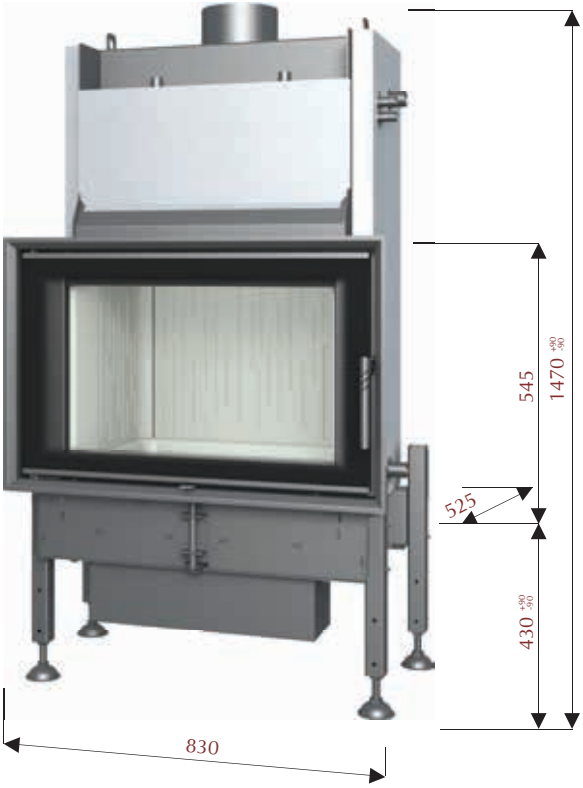

AQUATIC WH 80	AQUATIC WH V 80
9 - 18 kW	9 - 18 kW
7 - 12 kW	7 - 12 kW
84 %	84 %
191 ˚C	191 ˚C
180 mm	180 mm
120 mm	120 mm
750 x 470 mm	750 x 470 mm
265 kg	315 kg
50 cm	50 cm

AQUATIC WH V 80 CP/CL	AQUATIC WH 85
9 - 18 kW	18 - 27 kW
7 - 12 kW	12 - 19 kW
84 %	80 %
191 ˚C	250 ˚C
180 mm	180 mm
120 mm	150 mm
698 x 445 x 392 mm	750 x 470 mm
311 kg	267 kg
55 cm	50 cm

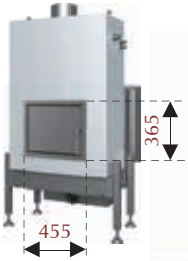

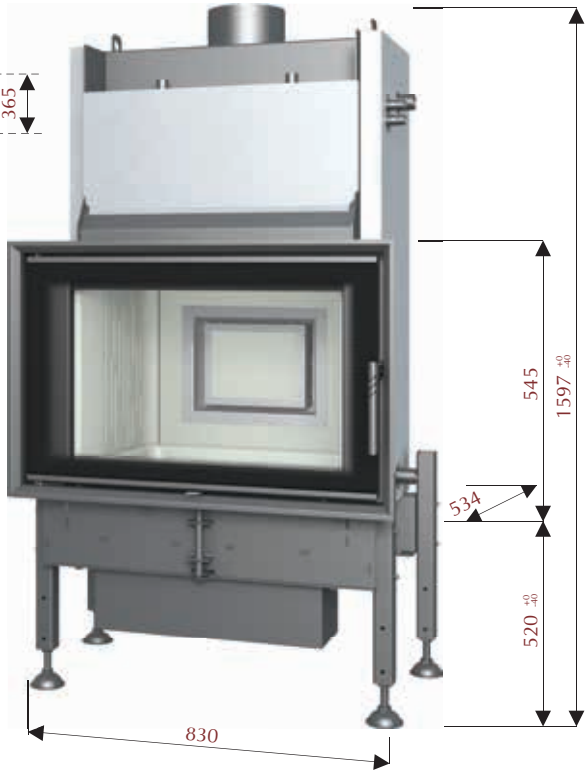

AQUATIC WH V 85	AQUATIC WH 85 N
18 - 27 kW	18 - 27 kW
12 - 19 kW	12 - 19 kW
80 %	80 %
250 °C	250 °C
180 mm	180 mm
150 mm	150 mm
750 x 470 mm	750 x 470 mm
315 kg	270 kg
50 cm	50 cm

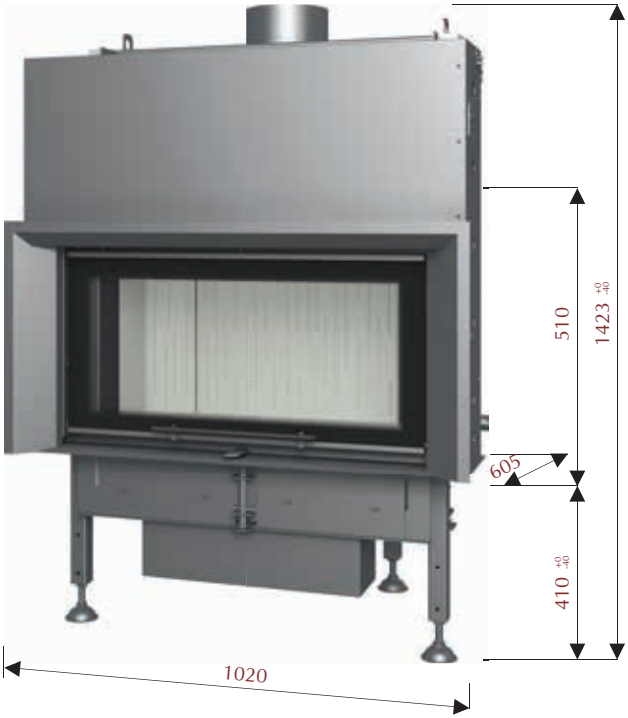

AQUATIC WH V 100

10 - 20 kW
9 - 14 kW
86 %
211 °C
200 mm
120 mm
800 x 400 mm
343 kg
60 cm

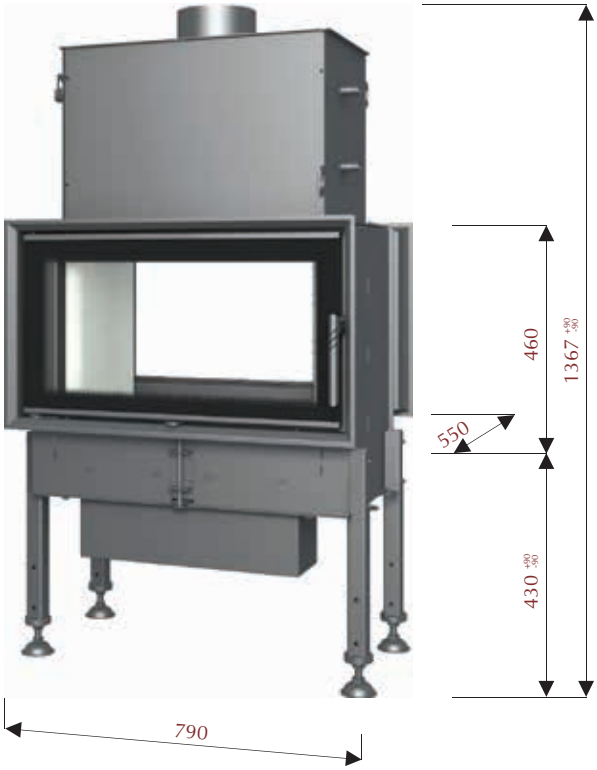

TWIN 8 AQUATIC	TWIN 8 N AQUATIC
10 - 16 kW	10 - 16 kW
5 - 9 kW	5 - 9 kW
84 %	84 %
213 ˚C	213 ˚C
180 mm	180 mm
120 mm	120 mm
710 x 386 mm	710 x 386 mm
223 kg	223 kg
50 cm	50 cm

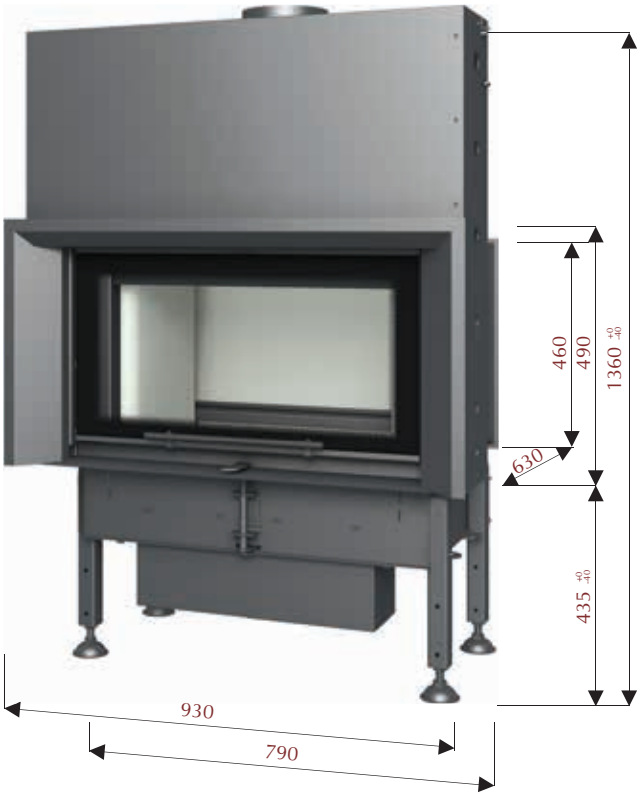

TWIN V 8 AQUATIC	TWIN V 8 N AQUATIC
10 - 16 kW	10 - 16 kW
5 - 9 kW	5 - 9 kW
84 %	84 %
213 °C	213 °C
180 mm	180 mm
120 mm	120 mm
710 x 386 mm	710 x 386 mm
256 kg	266 kg
50 cm	50 cm

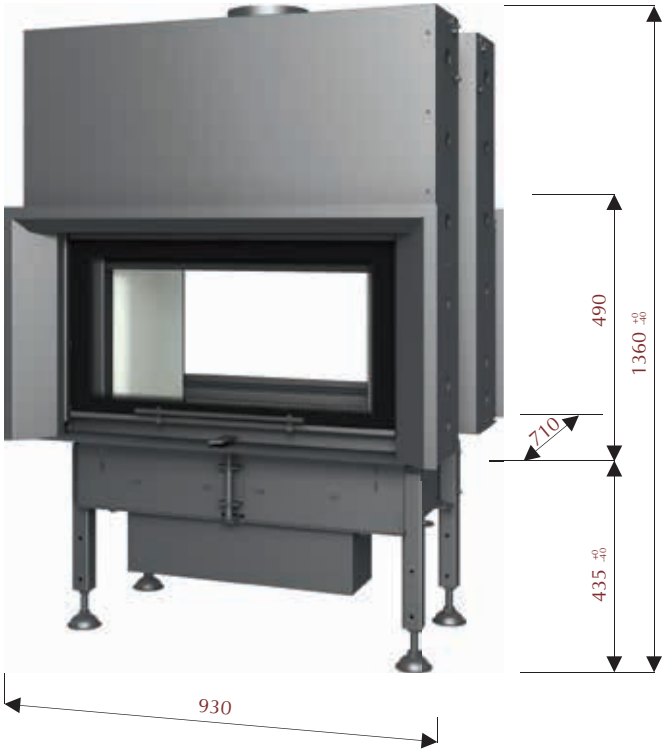

TWIN V V 8 AQUATIC	TWIN 9 AQUATIC
10 - 16 kW	16 - 24 kW
5 - 9 kW	8 - 13 kW
84 %	85 %
213 ˚C	204 ˚C
180 mm	200 mm
120 mm	120 mm
710 x 386 mm	800 x 400 mm
302 kg	262 kg
50 cm	60 cm

TWIN 9 N AQUATIC

16 - 24 kW
8 - 13 Kw
85 %
204 ˚C
200 mm
120 mm
800 x 400 mm
270 kg
60 cm

TWIN V 9 AQUATIC

16 - 24 kW
8 - 13 kW
85 %
204 ˚C
200 mm
120 mm
800 x 400 mm
315 kg
60 cm

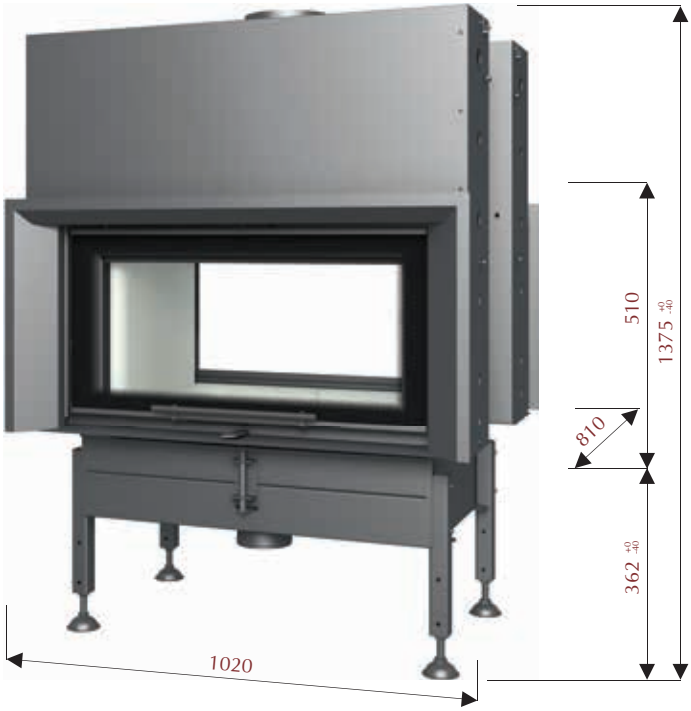

TWIN V 9 N AQUATIC	TWIN V V 9 AQUATIC
16 - 24 kW	16 - 24 kW
8 - 13 kW	8 - 13 kW
85 %	85 %
204 °C	204 °C
200 mm	200 mm
120 mm	120 mm
800 x 400 mm	800 x 400 mm
328 kg	366 kg
60 cm	60 cm

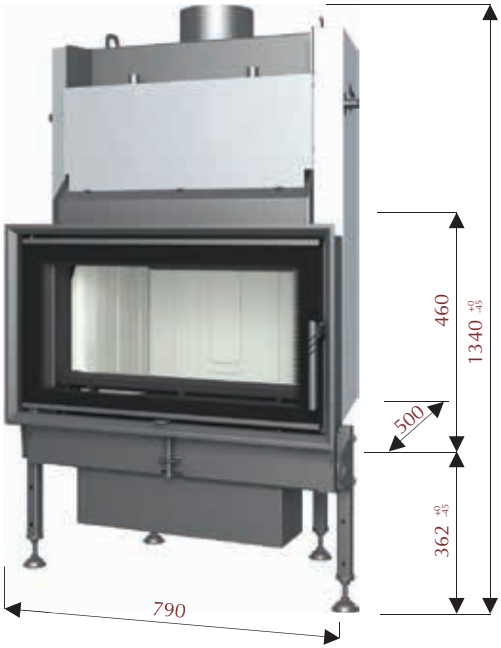

AQUA 7

8 - 19 kW
5 - 15 Kw
83 %
214 ˚C
180 mm
120 mm
730 x 386 mm
188 kg
45 cm

TREND 8 AKU K

TREND 8 AKU R

* 5,5 kg	* 5,5 kg
* 20 g/s	* 20 g/s
392 °C	392 °C
180 mm	180 mm
120 mm	120 mm
750 x 470 mm	750 x 470 mm
230 kg	207 kg
50 cm	50 cm

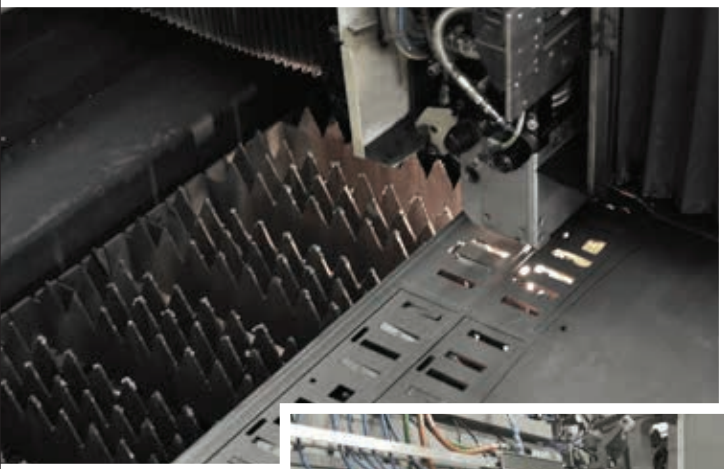

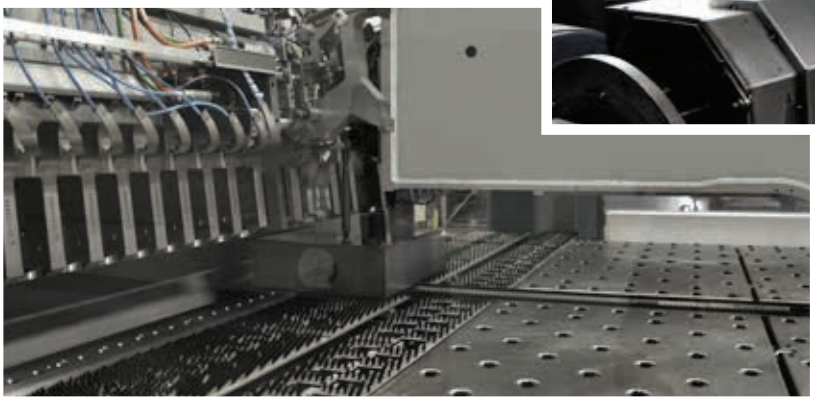

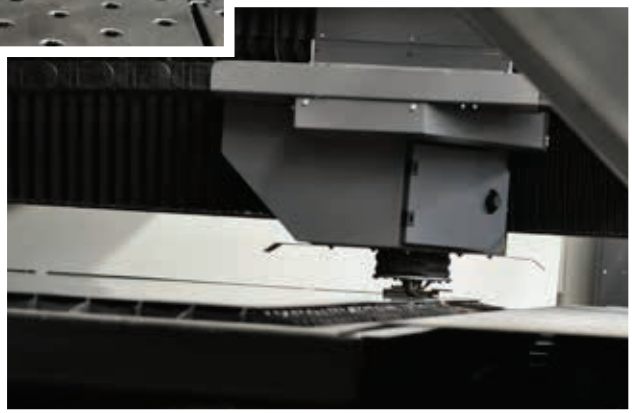

Kotvrdovice 277, 679 07 Kotvrdovice • tel.: +420 516 428 240 • e-mail: info@bef.cz • fax: +420 516 428 244

www.befhome.com

Vsi podatki so informativne narave, proizvajalec si pridržuje pravico do sprememb.

0081400